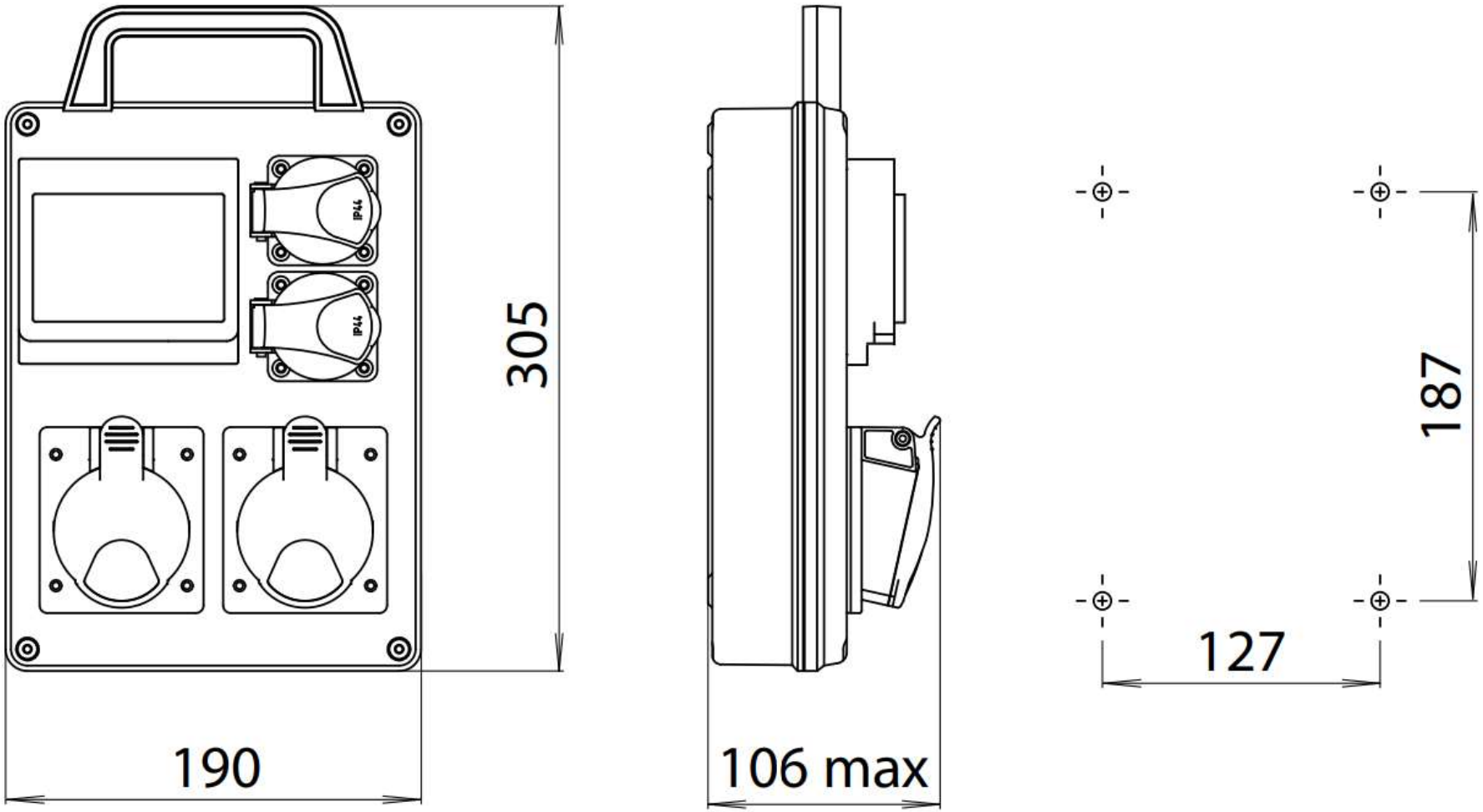
IP44
IP44
305
190
106 max
187
127